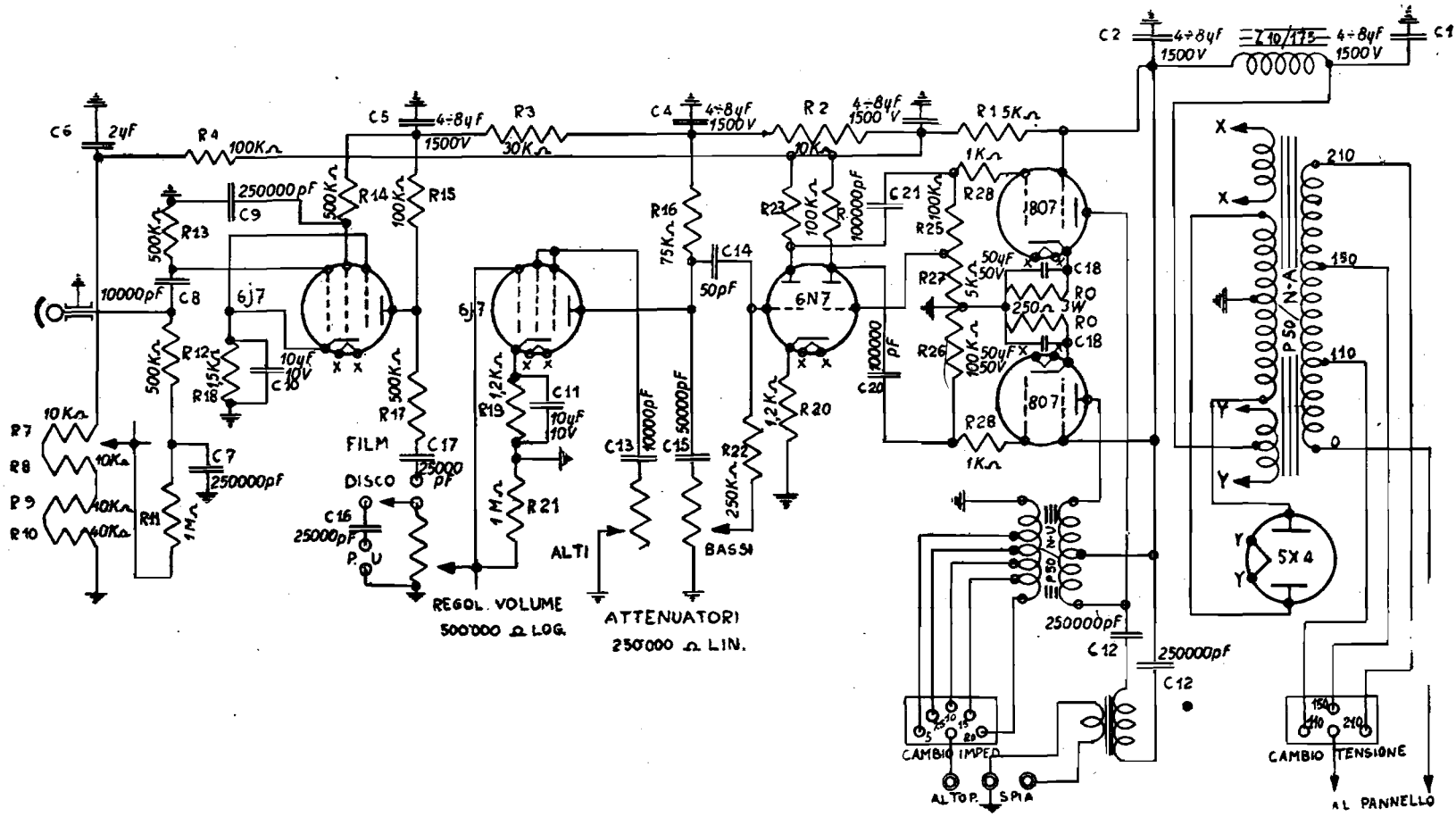

OFFICINE PIO PION S. A. - Amplificatore da cinema sonoro per sale di 1500 posti, modello P/50/N, da 20 watt indistorti.

PIO PION - Cinema sonoro P/50/N